# Absolut SK6000

## ТЕХНИКА БЕЗОПАСНОСТИ И РУКОВОДСТВО ПО РАБОТЕ

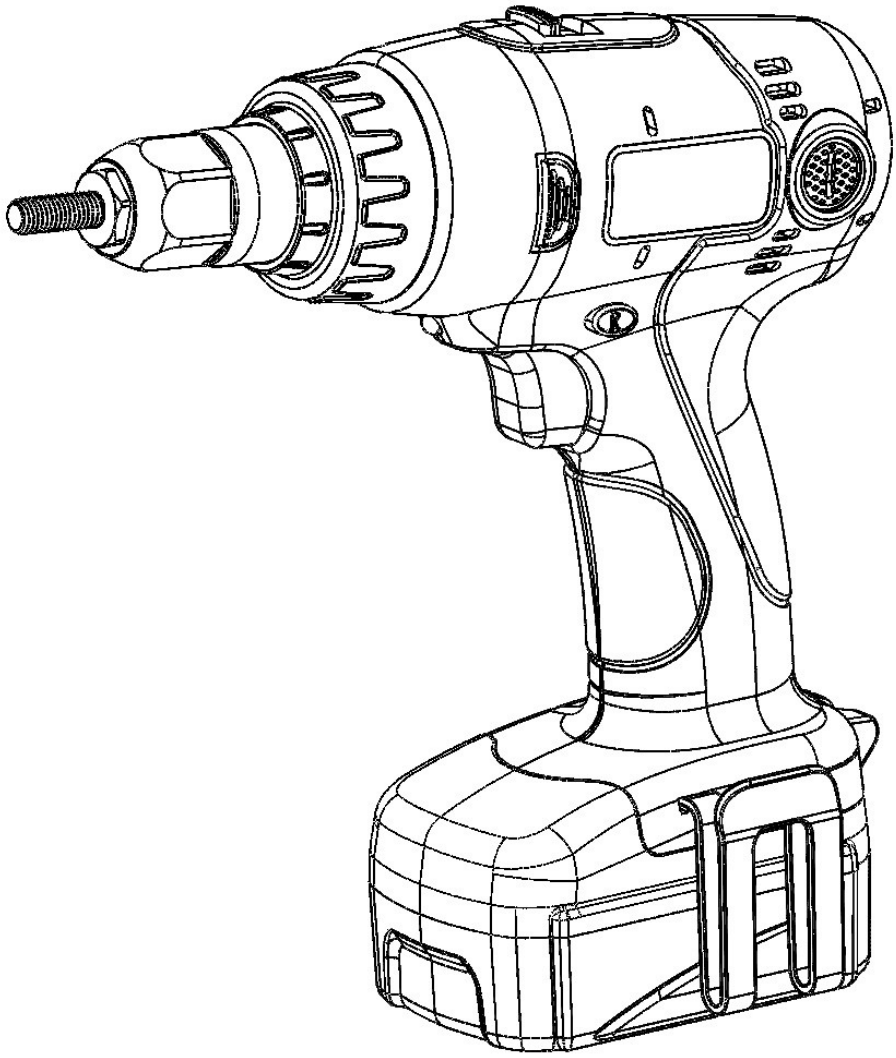

ТЕХНИКА БЕЗОПАСНОСТИ

**Предупреждение:** Прочтите данные правила техники безопасности, чтобы обеспечить безопасное использование устройства. Несоблюдение правил по технике безопасности может привести к непредвиденным поломкам, возгоранию или поражению электрическим током. Сохраните все инструкции, держите их под рукой для использования в качестве справки в дальнейшем.

**Рабочая зона**

1. Поддерживайте рабочую зону чистой и хорошо освещенной.  Пыль и плохое освещение способствует несчастным случаям.
2. Не работайте рядом с легко воспламеняющимися веществами, такими как спиртосодержащие жидкости, газы или пыль.
3. Не допускайте детей и посторонних близко к работающему прибору. Отвлечения могут способствовать потере контроля над прибором.

**Правила безопасности электричеством**

1. Штепсельная вилка прибора должна подходить под штепсельную розетку. Никогда не изменяйте шнур питания. Никогда не подсоединяйте устройство к электрической розетке, обслуживающей другое оборудование ( удлинитель, двойные, тройные розетки). Неизмененные штепселя и подходящие розетки уменьшают риск поражения током.
2. Избегайте контакта тела с заземленными поверхностями, такими как радиаторы, кухонная плита и холодильник. Это повышает вероятность электрошока.
3. Не работайте с прибором под дождем или во влажной среде. Попадание воды повышает риск удара током.
4. Не используйте кабель электропитания не по назначению. Никогда не используйте кабель, чтобы тянуть, вытаскивать из розетки. Держите кабель вдали от огня, масла, острых краев. Поврежденный или скрученный кабель повышает риск удара током.
5. Работая на улице, используйте удлинитель, подходящий для работы на открытом воздухе. Это уменьшит риск повреждений током.

**Личная безопасность**

1. Будьте осторожны и внимательны при работе с инструментом. Не пользуйтесь прибором, если вы устали, или находитесь под влиянием наркотиков, алкоголя или медикаментов. Невнимательность в работе может привести к серьезным физическим травмам.
2. Работайте в специальной защитной одежде. Защищайте глаза. Предметы защиты, такие как маска, безопасная обувь, каска, тепловая защита использованные в подходящих условиях сократят риск травм.
3. Убедитесь что переключатель прибора в положении «выключен» перед тем как поднять его или подключить его к электросети или аккумуляторному блоку.
4. Уберите любые установочные или гаечные ключи, перед тем как включить прибор в сеть.
5. Сохраняйте равновесие. Это дает возможность лучшего контроля над прибором в непредвиденных обстоятельствах.
6. Одежда должна быть аккуратной, не одевайте широкую одежду. Держите волосы, одежду и перчатки вдали от движущихся частей прибора. Широкая одежда и волосы могут попасть в движущиеся части прибора.
7. Если детали предусмотрены накопительной емкостью для сбора пыли убедитесь, что она подсоединена правильно и должным образом использована.

**Работа инструментом и его обслуживание**

1. Не перегружайте прибор. Используйте подходящий инструмент для требуемой работы. Это сделает работу качественнее и безопаснее.
2. Не используйте инструмент, если переключатель не исправен. Любой прибор, который не может быть контролируем, опасен и подлежит ремонту.
3. Отключите прибор от электросети перед установкой или сменой принадлежностей или при окончании работы. Это предупредит внезапное бесконтрольное начало работы инструмента.
4. Храните бездействующий инструмент в недосягаемом для детей месте и не позволяйте людям не знакомым с устройством или с данной инструкцией работать с инструментом. Прибор может быть опасен в руках неопытного пользователя.
5. Содержите инструмент в исправности. Проверяйте регулировку скреплений движущихся частей, поломку деталей или другие обстоятельства, которые могут повлиять на работу инструмента. Если прибор не исправен, почините его перед следующим использованием. Большинство несчастных случаев связано с плохим обслуживанием инструмента.
6. Держите режущие части прибора острыми и чистыми. Содержащиеся в чистоте режущие края инструмента не будут тормозить, и будут легче контролируемы.

7. Не пытайтесь использовать устройство каким-либо способом неописанным здесь или в сопровождающих руководствах. Учитывайте условия труда и работу, требуемую выполнения. Несоблюдение этого условия может привести к непредвиденным поломкам.

**Ремонт**

1. Ремонтировать данный инструмент должен только квалифицированный специалист, используя только идентичные детали.

**Особое Предупреждение**

1. Держите прибор изолированными зажимами, во время работы с прибором, когда зажим может соприкасаться со скрытой электропроводкой или собственным шнуром электропитания. Зажимы, прикасающиеся с электропроводкой под напряжением, могут спровоцировать удар током.

**ВАЖНЫЕ МЕРЫ БЕЗОПАСНОСТИ ЗАРЯДКИ И АККУМУЛЯТОРА**

1. Перед использованием зарядного устройства прочтите все инструкции и предупреждения на (1)зарядном устройстве, (2)аккумуляторе, и(3) приборе используемом аккумулятор.
2. Заряжайте аккумулятор только специальным устройством предусмотренным производителем. Зарядное устройство, подходящее для одного типа аккумуляторов может создавать риск возгорания для другого типа.
3. Используйте для инструмента только специально предусмотренный аккумулятор. Использование другого аккумуляторного блока может привести к травмам или пожару.
4. Когда аккумуляторный блок не используется, храните его вдали от других металлических предметов, таких как зажимы для бумаги, уголки, ключи, гайки болты, гвозди или другие маленькие металлические предметы которые могут провести ток от одной клеммы к другой. Это может привести к возгоранию.
5. В том случае если аккумуляторная жидкость случайно попала на кожу, хорошо промойте водой. Если жидкость попала в глаза, немедленно обратитесь к врачу. Аккумуляторная жидкость может спровоцировать раздражение или ожоги.
6. Не разбирайте самостоятельно зарядное устройство, обратитесь к квалифицированному специалисту, когда необходимо обслуживание или ремонт. Неправильный разбор устройства может привести к удару током или возгоранию.
7. Использование не рекомендуемых производителем приложений повышает риск короткого замыкания, возгорания или другого материального или физического ущерба.
8. Перед текущим ремонтом или прочищением выньте аккумулятор из гнезда, чтобы уменьшить риск удара током. Простое отключение аккумулятора не уменьшает риск.
9. Незначительное выделение аккумуляторной жидкости может происходить при перегревании прибора или при повышенной температуре. Это не обязательно говорит о повреждении аккумулятора. Тем не менее, если наружная перемычка сломана и утечка попадает на кожу:
    - Быстро промойте пораженный участок с мылом и водой.
    - Нейтрализуйте жидкость такими слабыми кислотами как лимонная кислота или уксус.

    Если жидкость попала в глаза:
    - Промывайте глаза чистой водой минимум 10 минут и немедленно обратитесь за медицинской помощью. Проинформируйте медицинского работника , что жидкость попавшая в глаза это раствор гидроксида калия.
10. Не держите и не храните запасной аккумуляторный блок в коробке для инструментов или другом месте, где он может контактировать с металлическими объектами, что может привести к замыканию, или возгоранию. Если хранить аккумуляторный блок, покрывая его хорошим изоляционным материалом, короткое замыкание не произойдет. При длительном хранении батареи разряжаются.
11. Заряжать батареи можно только в помещении, так как зарядное устройство предназначено только для использования происходящего внутри помещения.

12. **Опасно**: Если аккумуляторный блок треснут или как-то поврежден, не вставляйте его в устройство, это может привести к удару током.
13. **Внимание**: Будьте внимательны, чтоб никакая жидкость не была в контакте с зарядным устройством.
14. Не помещайте никакие предметы на зарядное устройство. Это может привести к перегреву. Не помещайте зарядное устройство рядом с источником тепла.
15. Отключайте зарядное устройство от сети, если не используйте его. Не дергайте за шнур.
16. Никогда не перезаряжайте полностью заряженные батарейки. Перезарядка уменьшает длительность рабочеспособности батарей.
17. Убедитесь, что кабель зарядного устройства не мешает проходу, на него не будут наступать, он не запутается или каким-то другим образом не будет поврежден.
18. Используйте удлинитель только при крайней необходимости. Использование загрязненного удлинителя может привести к замыканию или к возгоранию.
19. Не используйте зарядное устройство, если оно было подвержено тяжелому удару, на него попала вода или оно было повреждено каким-то другим образом. Обратитесь в сервисный центр для контроля устройства или ремонта.
20. Не заряжайте устройство при более высоком напряжении тока, чем это указано для данного зарядного устройства, иначе зарядное устройство сгорит.
21. Не разбирайте зарядное устройство самостоятельно. Если требуется обслуживание или ремонт, обращайтесь в сервисный центр. Неправильный разбор устройства может привести к удару током или к возгоранию.
22. Для уменьшения риска возгорания или удара током отключайте зарядное устройство из сети электропитания, перед тем как его обслуживать или удалять пыль. Съем аккумулятора не достаточен в данном случае.
23. Подходящие условия зарядки:
    - Температура зарядки: $0^0$C-$40^0$C
    - Температура разрядки: $0^0$C-$40^0$C
    - Температура хранения: -$20^0$ C-$60^0$C

    Пожалуйста, подождите 1 час перед использованием устройства, если оно хранилось при температуре ниже $0^0$C.
24. Инструкции о хранении аккумуляторов:
    - Если аккумуляторный блок хранится при температуре ниже -$20^0$C, его химические элементы находятся в твердом состоянии и резистентные функции слишком высоки для зарядки.
    - Если температура слишком высокая (выше $60^0$C), химические элементы аккумуляторного блока находятся в газообразном состоянии, что может в скором времени вывести его из строя.
25. Функция защиты литиевых аккумуляторов:
    - «Защита при низком напряжении» включается при расходовании батареи. Пожалуйста, заряжайте литиевые аккумуляторы, чтобы предупредить их повреждение.
    - После использования, температура литиевых аккумуляторов будет повышенной. Когда температура превышает норму, включается функция «температурной защиты». Литиевые аккумуляторы заблокируются, чтобы предотвратить перегрев, подождите, пожалуйста, пока литиевые аккумуляторы не остынут.
    - Когда аккумулятор работает сверх нагрузки, сработает функция защиты. В этом случае машина остановится на несколько секунд, пока защитные функции не деблокируются автоматически. Если прибор не восстанавливается в течении нескольких минут, значит литиевые аккумуляторы могут работать в функции «Защита при низком напряжении» или в функции «температурной защиты». Пожалуйста, следуйте вышеперечисленным инструкциям.

ДОПОЛНИТЕЛЬНЫЕ ЗАЩИТНЫЕ ПРЕДУПРЕЖДЕНИЯ

1. Это приспособление не предназначено для использования детьми или лицами с ограниченными физическими, сенсорными или умственными способностями, или лицами, лишенными опыта или знаний, если они не проинструктированы в отношении пользования прибором людьми ответственными за их безопасность.
2. Не допускайте детей играть с прибором.
3. Если кабель прибора поврежден, он должен быть замещен производителем, сервисным работником или квалифицированным специалистом, чтобы избежать риска.

## Индикаторы зарядного устройства и установка аккумулятора

**Индикаторы зарядного устройства**

| | | | |
|---|---|---|---|
| **красный** | | ВКЛЮЧЕН | Зарядное устройство включено |
| **ЖЕЛТЫЙ** | | Аккумулятор на высокой температуре | Аккумуляторный блок перегрелся. Пожалуйста, подождите, пока он не остынет, или выньте его на время из зарядки, чтобы он остыл. |
| | | Аккумулятор на низкой температуре | Температура аккумуляторного блока слишком низкая. Пожалуйста, подождите? пока температура не поднимется выше $0^0$C ($32^0$ F) |
| | | Неправильный тип аккумулятора или он поврежден | Не подходящий аккумуляторный блок. Замените, пожалуйста, на новый. |
| **ЗЕЛЕНЫЙ** | | Быстрая зарядка | Аккумулятор на быстрой зарядке |
| | | Полностью заряжен | Зарядка завершена. Пожалуйста, извлеките аккумулятор из зарядного устройства, и затем отключите зарядное устройство из электросети. |

ПРЕДУПРЕЖДЕНИЕ

Если происходит что-то из ниже перечисленного, отключите зарядное устройство от сети электропитания и замените аккумулятор.

- Ни один из индикаторов не горит.
- Желтый свет индикатора постоянно мигает.
- Только красный свет индикатора горит .

Установка зарядного устройства аккумуляторного блока

Индикаторы

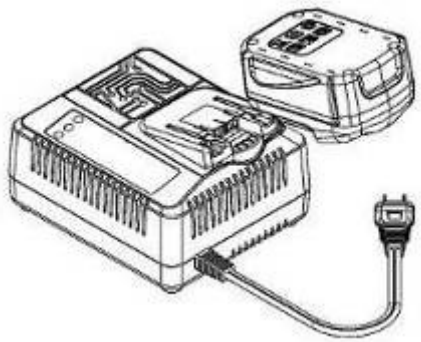

Направление

**Описание общего вида**

Головка Гаечного Заклепочника

Петля переключателя вращающего момента

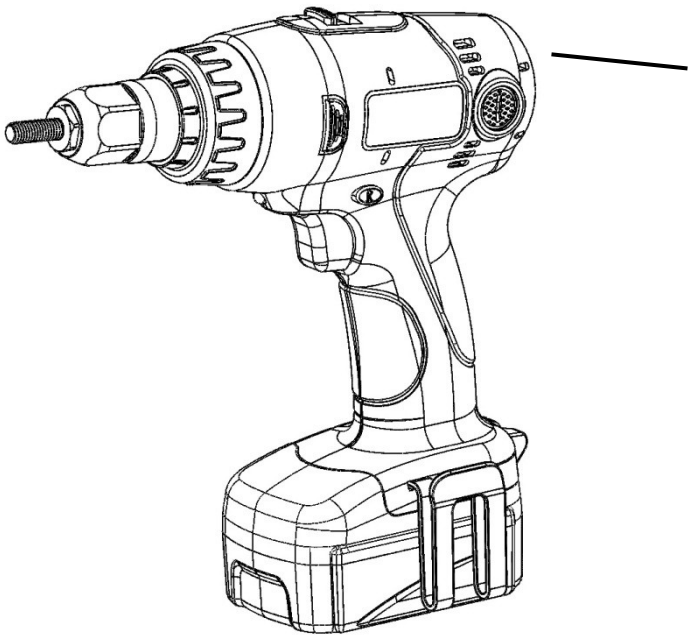

переключатель скорости

## Описание

### 14.4V  Беспроводной Гаечный шуруповерт

| | |
|---|---|
| Модель | GS-8583H |
| Напряжение | DC 14.4V |
| Скорость вращения | 0-1120 |
| | 0-370 |
| Вес (с 1.5 Ah аккумулятором) | 1460 гр |

### Зарядное устройство

| | |
|---|---|
| Подводимая мощность | 220-240V 50/60 Гц |
| Отдача | 16.6 V 2.5A |
| Время зарядки | 30 мин |

### Аккумуляторный блок

| | |
|---|---|
| Мощность | 14.4V |
| Производительность отсека | |

**Инструкции управления**

**Шаг 0: установка аккумуляторного блока**

Шаг 0-1: направление аккумуляторного блока

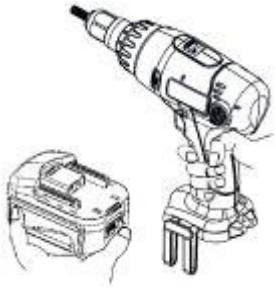

Шаг 0-2: дважды проверьте, как хорошо установлен аккумулятор, должен быть щелчок, не должно быть зазора между инструментом и корпусом.

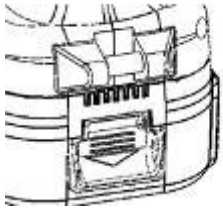

**Шаг 1: проверка перед работой**

Шаг 1-1: убедитесь, что насадки и болты сердечника подходят по размеру гаечного заклепочника. Если нет, пожалуйста, поменяйте правильные насадки и болты сердечника.

| Размер насадки | Болт сердечника | Материал |
|---|---|---|
| M4 | M4* L29 | Алюминий, метал, нержавеющая сталь |
| M5 | M5* L31 | Алюминий, метал |
| M6 | M6* L34 | Алюминий, метал |
| M8 | M8* L35 | Алюминий, метал |

**размер насадок и болтов сердечника может варьировать.

Шаг 1-2-1: используйте ключ, чтобы расслабить головку гаечного заклепочника по часовой стрелке.

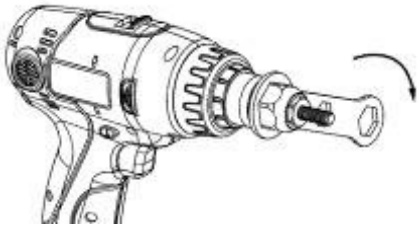

Шаг 1-2-2: смените правильный болт сердечника. Пожалуйста, устанавливайте детали в правильном порядке.

Шаг 1-2-3: затяните насадку в направлении часовой стрелки.

Шаг 1-2-4: затяните головку гаечного заклепочника в направлении против часовой стрелки.

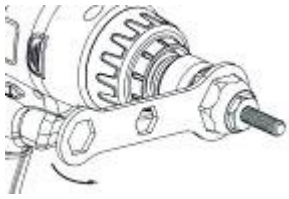

Шаг 1-2-5: нажмите и держите защелку чтобы проверить если болт сердечника был установлен правильно.

Пожалуйста, используйте насадочный ключ, чтобы менять, затягивать насадки.
Убедитесь что насадки и головка гаечного заклепочного закреплены.

**Шаг 2: установка**

Шаг 2-1: выберите скорость (L: низкая скорость,  H: высокая скорость) и вращающий момент.

Сравнительная таблица

| | | M4 | M5 | M6 | M8 |
|---|---|---|---|---|---|
| | Метал (низкая скорость) | 1 | 2 | 3 | 5 |
| | Метал (высокая скорость) | 1 | 2 | 3 | |

Вышеприведенная таблица только для справки. Пожалуйста, попробуйте перед использованием ход мотора.

Пожалуйста, вернитесь ко 2 вращающему моменту после окончания работы, чтобы продлить срок службы пружины.
Высокая скорость не может быть использована для гайки M8.

Шаг 2-2: нажмите кнопку R, чтобы закончить.

Шаг 2-3: нажмите защелку  чтобы закрепить до конца гайку.

Шаг 2-4: приблизьте гаечный шуруповерт к месту работы и прочно установите гайку.

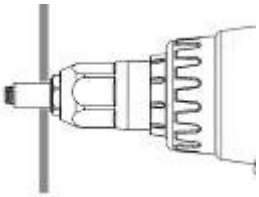

**Детализация гаечного шуруповерта**

| | Гайка | Длина | Диаметр гайки | Полный диаметр | Диаметр рабочего места |
|---|---|---|---|---|---|
| | M4 | 11 мм | 5.9 мм | 6 мм | 0.5-3 мм |
| | M5 | 13 мм | 6.9 мм | 7 мм | 0.5-3 мм |
| | M6 | 16 мм | 8.9 мм | 9 мм | 0.5-3 мм |
| | M8 | 18 мм | 10.9 мм | 11 мм | 0.5-3 мм |

Шаг 2-5: нажмите защелку до тех пор пока гайка не вытолкнется и не деформируется.

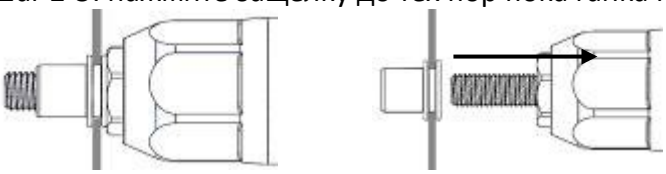

Шаг 2-6: нажмите кнопку «L» до конца и нажмите и держите спуск до тех пор, пока гайка не расцепится.

ОБСЛУЖИВАНИЕ

**Предупреждение:**
Всегда проверяйте, если прибор отключен и аккумулятор вынут, перед началом ремонта и разбором инструмента.

**Удаление заклинившей гайки**

1. Используйте плоскогубцы, чтобы держать гайку и нажмите до конца кнопку «L».

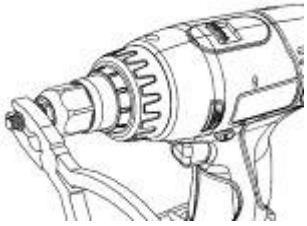

2. Нажмите и держите спусковой крючок чтобы расцепить гайку.

**Обслуживание гаечного шуруповерта**

Вернитесь к 2 вращающему моменту после окончания работы чтобы продлить срок службы пружины.

**Замена клещей и наконечников**

Регулярно проверяйте болты сердечника, и, пожалуйста, заменяйте плохие болты.

**Замена углеродной щетки**

Регулярно извлекайте и проверяйте углеродные щетки. Заменяйте их когда они износились и достигли предельного допуска (5 мм). Содержите углеродные щетки в чистоте и не допускайте, чтобы они скользили в патроне. Обе углеродные щетки должны быть заменены в одно и то же время. Используйте только идентичные щетки.

Используйте отвертку, чтобы извлечь головку патрона углеродной щетки.

Извлеките использованные щетки, установите новые и закрепите головки патрона углеродной щетки.

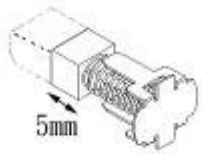


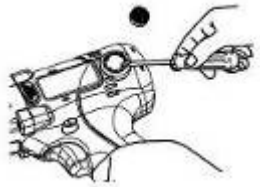

## ДЕТАЛИ

ПРЕДУПРЕЖДЕНИЕ

Всегда используйте только надежные детали для замены. Никогда не используйте насадки или детали, не предназначенные для использования в данном инструменте. Использование каких-либо других насадок, приспособлений или деталей может быть опасным и может привести к физическим травмам или к механическим повреждениям.

- Беспроводной гаечный шуруповерт
- Аккумуляторный блок
- Зарядное устройство
- M4, M5, M6, M8 насадки
- M4, M5, M6, M8 болты сердечника
- Ключ насадочный/головки гаечного шуруповерта

**Управление**

Не работайте инструментом без гаечных заклепок, пожалуйста, проверьте шайбой. Пожалуйста, прочно закрепите гайку в необходимом месте под углом 90°. остановитесь, если гайка заклинивает.

1. Если не включается спусковой крючок, проверьте, если аккумулятор хорошо установлен или заряжен.
2. Если гайка не может выйти или деформируется:
   Шаг 1: проверьте, если аккумулятор хорошо установлен.
   Шаг 2: выберите скорость «L» (низкая скорость)(A)

   Выбор вращающего момента  Скорость

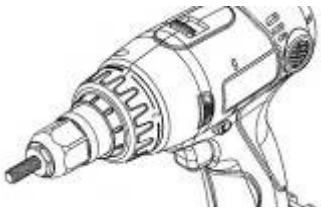

(А)

Шаг 3: проверьте, если правильно установлен вращающий момент. Если не достаточно вращающего момента, выберите большие обороты

3. Если гайка застревает:
   Шаг 1: Используйте плоскогубцы, чтобы держать гайку и нажмите до конца кнопку «L». (Б)

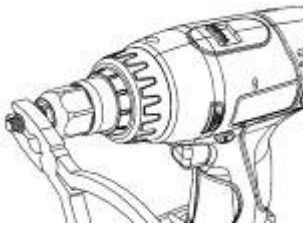

(Б)

   Шаг 2: Нажмите и держите спусковой крючок, чтобы расцепить гайку.
   Шаг 3: проверьте болты сердечника и замените их, если они повреждены.
4. Если болт сердечника не вращается или не поворачивается.
   Шаг 1: проверьте, если размер болта правильно подобран.
   Шаг 2: проверьте, если насадки закреплены в правильном направлении.
5. Если, нажимая спусковой крючок, вы не можете закрепить до конца гайку или не можете отшлифовать ее, нажмите кнопку «L» чтобы сделать несколько оборотов назад и нажмите кнопку «R» до конца.
6. Если резьба гайки срывается, очистите насадки, если там есть металлическая стружка.
7. Если мотор не работает при нажиме на спусковой крючок, пожалуйста, проверьте углеродные щетки. Они не должны достигать отметки предела 5мм. Смотрите заметку «Замена углеродных щеток».
8. Убедитесь, что все обороты происходят правильным образом, и плотно укрепите головку заклепочника после отсоединения насадок или замены тисков.
9. Пожалуйста, прочищайте насадки и смазывайте маслом болты сердечника и втулку когда используете инструмент первый раз в день.
10. Пожалуйста, обратитесь в сервисный центр, если не можете решить проблему.

ПРОВЕРКА КОМПЛЕКТАЦИИ

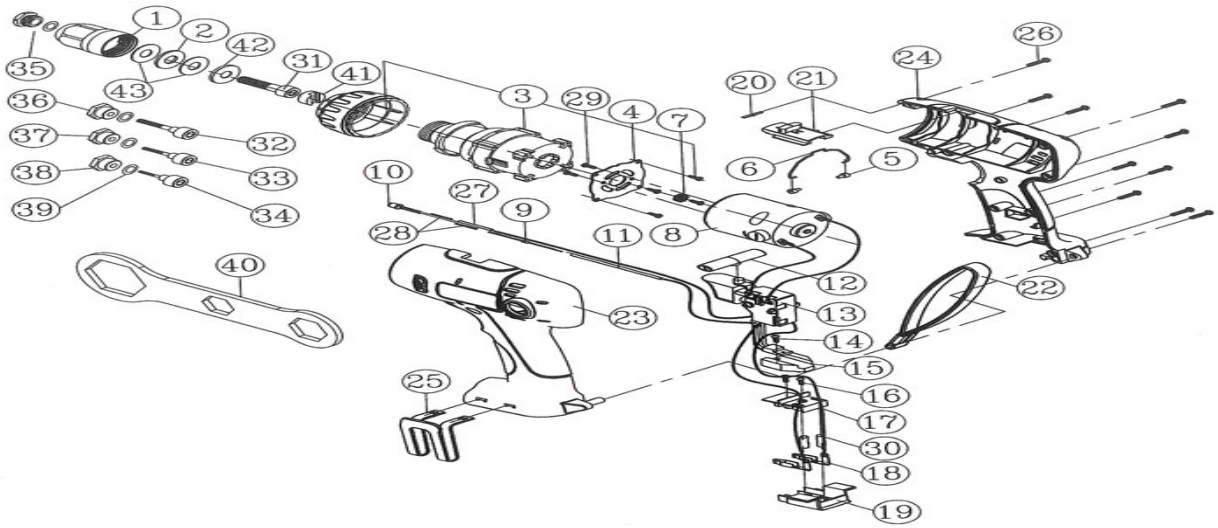


| NO. | ЧАСТЬ | НАЗВАНИЕ | | КОЛ-ВО | NO. | НОМЕР ЧАСТИ | НАЗВАНИЕ ЧАСТИ | КОЛ-ВО |
|---|---|---|---|---|---|---|---|---|
| 1 | 3DA014401-04RS-000 | ОБШИВКА | | 1 | 21 | 3DD012006-03RS-000 | ПЛАСТИНА ЗОЛОТНИКА | 1 |
| 2 | 3M28NTB1024-01RS | ВТУЛКА | | 1 | 22 | 3DW014401-05RS-BL1 | СКОБА | 1 |
| 3 | 2GA20B0B01RS-000-05 | КОРОБКА ШЕСТЕРНИ | | 1 | 23 | 3DD012006-01RS-GK8 | КОРПУС (ОСНОВАНИЕ) | 1 |
| 4 | 3DD009603-04RS-000 | ШАЙБА | | 1 | 24 | 3DD012006-02RS-GK8 | КОРПУС (ВЕРХУШКА) | 1 |
| 5 | 3DD012006-06RS-000 | ОСЬ СПИЦЫ | | 2 | 25 | 3DI012010-21RS-000 | КРЮЧОК | 1 |
| 6 | 3DD012006-04RS-000 | ТОРМОЗНОЙ ЗОЛОТНИК | | 1 | 26 | 3M12Q10030-01RS | БОЛТ КРЕСТОВИНЫ | 10 |
| 7 | 3DD012006-05RS-000 | КОРОБКА МОТОРА | МОТОРНЫЙ КОМПЛЕКТ | 1 | 29 | 3M03W10040-01RS | БОЛТ КРЕСТОВИНЫ | 2 |
| 8 | 2RD0144PR-07RS-BL1 | МОТОР | | 1 | 31 | 3M06T10080-01RS | M8 БОЛТ СЕРДЕЧНИКА | 1 |
| 9 | 3E11A6211-01RS | РЕЗИСТОР | СПУСКОВОЙ КОМПЛЕКТ | 1 | 32 | 3M06T10060-01RS | M6 БОЛТ СЕРДЕЧНИКА | 1 |
| 10 | 3E2450TR-02RS | ЭКРАН | | 1 | 33 | 3M06T10050-01RS | M5 БОЛТ СЕРДЕЧНИКА | 1 |
| 11 | 3E16L80A25B31-RS | ТРУБКА ТЕПЛОВОГО СЖАТИЯ | | 1 | 34 | 3M06T10040-05RS | M4 БОЛТ СЕРДЕЧНИКА | 1 |
| 13 | 3E03TR-BL1-56RS | СПУСКОВОЙ КРЮЧОК | | 1 | 35 | 3DA014401-05RS-000 | M8 НАСАДКА | 1 |
| 14 | 3M03D10030-01RS | БОЛТ КРЕСТОВИНЫ | | 1 | 36 | 3DA014401-06RS-000 | M6 НАСАДКА | 1 |
| 15 | 3DI014401-10RS-000 | ТАПЛОВАЯ ТРУБКА | | 1 | 37 | 3DA014401-07RS-000 | M5 НАСАДКА | 1 |
| 16 | 3M12Q10027-01RS | БОЛТ КРЕСТОВИНЫ | | 2 | 38 | 3DA014401-08RS-000 | M4 НАСАДКА | 1 |
| 17 | 3DI012010-19RS-000 | ОБШИВКА ЗАМЫКАТЕЛЯ | | 1 | 39 | 3M35AD0980W190-RS | ОБОДОК | 4 |
| 18 | 3DI012010-20RS-000 | ВЕРХУШКА ЗАМЫКАТЕЛЯ | | 2 | 40 | 3M75-020RS | ГАЕЧНЫЙ КЛЮЧ | 1 |
| 19 | 3DI012010-18RS-000 | КОМПЛЕКТ ЗАМЫКАТЕЛЯ | | 1 | 41 | 3DA014401-16RS-000 | НАСАДКА БОЛТА СЕРДЕЧНИКА | 1 |
| 27 | 3E16L35A20B30-RS | ТРУБКА ТЕПЛОВОГО СЖАТИЯ | | 1 | 42 | 3DA014401-12RS-000 | ГНЕЗДО БОЛТА СЕРДЕЧНИКА | 1 |
| 28 | 3E16L22A10B16-RS | ТРУБКА ТЕПЛОВОГО СЖАТИЯ | | 2 | 43 | 3M300102-02RS | ШАЙБА | 2 |
| 30 | 3E16L15A40B46-RS | ТРУБКА ТЕПЛОВОГО СЖАТИЯ | | 2 | | BP-C144-15LI | 1.5Ah АККУМУЛЯТОРНЫЙ БЛОК | 1 |
| 12 | 3DI012010-17RS-BL1 | ПЕРЕДОВОЦ/УСКОРЯЮЩИЙ РЫЧАГ | | 1 | | CH-C144-15LI | ЗАРЯДКА | 1 |
| 20 | 3DD009602-04RS-000 | УПРУГАЯ ЛУЧИНА | | 1 | | 3RD0120PR01-03-000 | КОМПЛЕКТ УГЛЕРОДНЫХ ЩЕТОК | 2 |

СТАНДАРТНЫЕ БОЛТЫ СЕРДЕЧНИКА

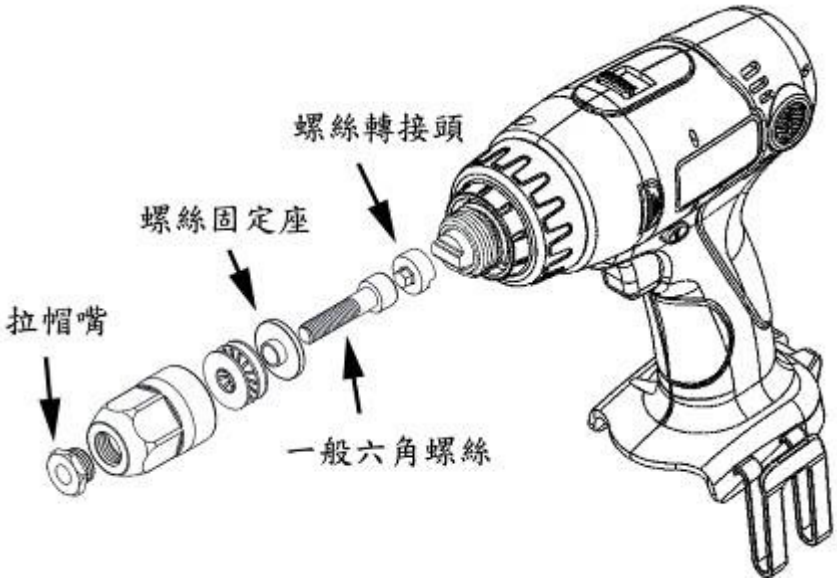


Шаги установки:

Насадка болта сердечника → стандартный болт → гнездо болта сердечника → комплект втулки → прикрепите насадку → прикрепите головку шуруповерта к инструменту

Пожалуйста, заметьте, что насадка болта сердечника и гнездо болта сердечника должны быть приобретены в магазине.

Рекомендуемая длина болтов сердечника:

| Стандартная система деталей болтов сердечника (описание) | | | | |
|---|---|---|---|---|
| **No** | **Номер части** | **Название части** | **Детали** | **Кол-во** |
| 1 | Стандарт | M6 болт | M6*P1.0*L35 | 1 |
| 2 | 3DA014401-15RS-000 | M6 адаптер болта | M6 | 1 |
| 3 | 3DA014401-11RS-000 | M6 гнездо | Ø6 | 1 |
| 4 | Стандарт | M5 болт | M5*P0.8*L30 | 1 |
| 5 | 3DA014401-14RS-000 | M5 адаптер болта | M5 | 1 |
| 6 | 3DA014401-10RS-000 | M5 гнездо | Ø5 | 1 |
| 7 | Стандарт | M4 болт | M4*P0.7*L30 | 1 |
| 8 | 3DA014401-13RS-000 | M4 адаптер болта | M4 | 1 |
| 9 | 3DA014401-09RS-000 | M4 гнездо болта | Ø4 | 1 |

| Стандартная система резьбы болтов сердечника (описание) | | | | |
|---|---|---|---|---|
| **No** | **Номер** | **Название** | **Детали** | **Кол-во** |
| 1 | Стандарт | 5/16часть резьба болта | 5/16-18 L1 3/4 | 1 |
| 2 | 3DA014401-16RS-000 | M8 адаптер болта | M8 (такой же как M8) | 1 |
| 3 | 3DA014401-12RS-000 | 5/16 гнездо болта | Ø5/16 (такой же как M8) | 1 |
| 4 | 3DA014401-05RS-000 | 5/16 насадка | Ø5/16 (такой же как M8) | 1 |
| 5 | Стандарт | 1/4 часть резьба болта | 1/4-20 L1 1/2 | 1 |
| 6 | 3DA014401-15RS-000 | M6 адаптер болта | M6 (такой же как M6) | 1 |
| 7 | | 1/4 гнездо болта | Ø1/4 | 1 |
| 8 | | 1/4 насадка | Ø1/4 | 1 |
| 9 | Стандарт | #10 часть резьба болта | 3/16-24 L1 1/4 | 1 |
| 10 | 3DA014401-14RS-000 | M5 адаптер болта | M5 (такой же как M5) | 1 |
| 11 | | #10 гнездо болта | Ø3/16 | 1 |
| 12 | | #10 насадка | Ø3/16 | 1 |
| 13 | Стандарт | #8 часть резьба болта | 5/32-32 L1 ¼ | 1 |
| 14 | 3DA014401-13RS-000 | M4 адаптер болта | M4 (такой же как M4) | 1 |
| 15 | | #10 гнездо болта | Ø5/32 | 1 |
| 16 | 3DA014401-08RS-000 | #10 насадка | Ø5/32 (такой же как M4) | 1 |

| UNC стандартная система деталей болтов (описание) | | | | |
|---|---|---|---|---|
| **No** | **Номер** | **Название** | **Детали** | **Кол-во** |
| 1 | Стандарт | 5/16 часть резьба болта | 5/16-18 L1 3/4 | 1 |
| 2 | | 5/16 адаптер болта | 5/16 | 1 |
| 3 | 3DA014401-12RS-000 | 5/16 гнездо болта | Ø 5/16 (такой же как M8) | 1 |
| 4 | 3DA014401-05RS-000 | 5/16 насадка | Ø 5/16 (такой же как M8) | 1 |
| 5 | Стандарт | 1/4 часть резьба болта | 1/4-20 L1 1/2 | 1 |
| 6 | | 1/4 адаптер болта | 1/4 | 1 |
| 7 | | 1/4 гнездо болта | Ø 1/4 | 1 |

| | | | | |
|---|---|---|---|---|
| 8 | | 1/4 насадка | Ø 1/4 | 1 |
| 9 | Стандарт | #10 часть резьба болта | 3/16-24 L1 1/4 | 1 |
| 10 | 3DA014401-14RS-000 | #10 адаптер болта | Ø 3/16 (такой же как M5) | 1 |
| 11 | | #10 гнездо болта | Ø 3/16 | 1 |
| 12 | | #10 насадка | Ø 3/16 | 1 |
| 13 | Стандарт | #8 часть резьба болта | 5/32-32 L1 ¼ | 1 |
| 14 | | #8 адаптер болта | 5/32 | 1 |
| 15 | | #8 гнездо болта | Ø 5/32 | 1 |
| | 3DA014401-08RS-000 | #8 насадка | Ø 5/32 (такой же как M4) | 1 |